YUN CANG
Lagersystem

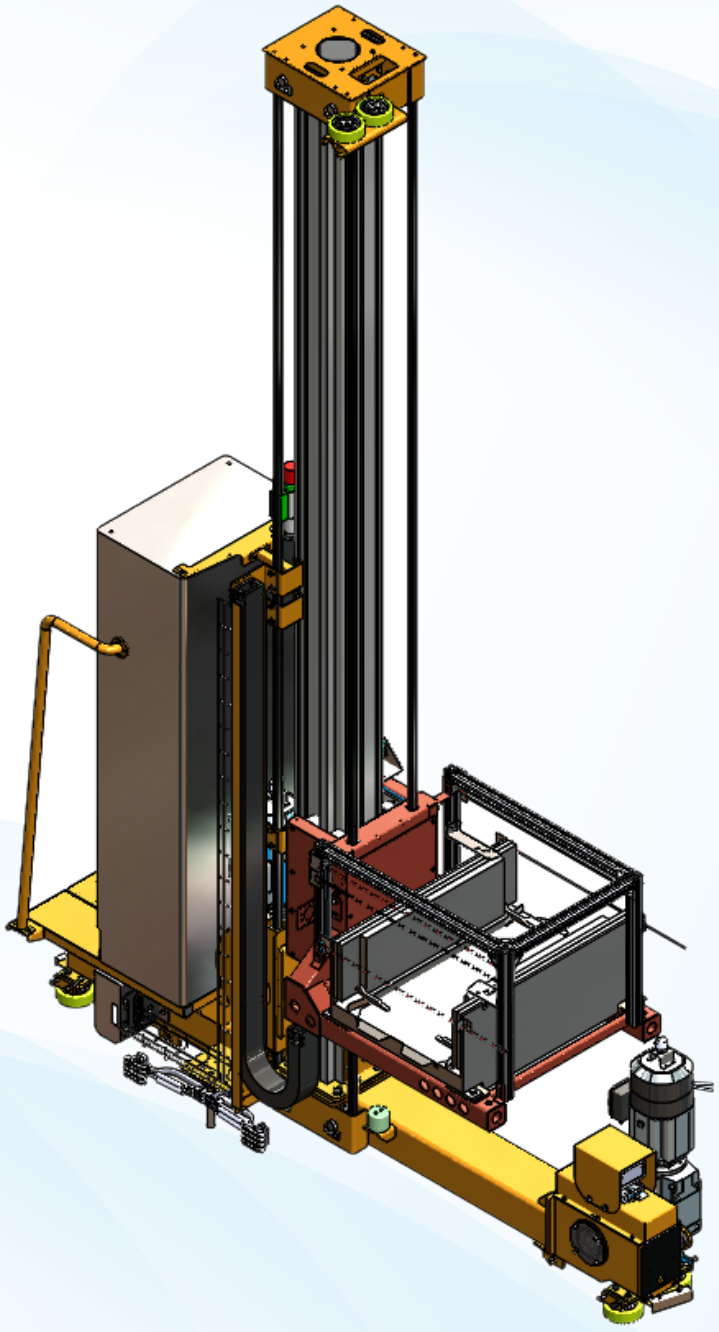

单立柱料箱堆垛机



更轻的重量

通过轻量化设计实现整机减重，
立柱采用定制铝合金型材，并配套地面导轨。

更安静的运行

采用 NDI 聚氨酯行走轮与导向轮，
配合静音齿形链，堆垛机运行更快、噪音更低。

更高的效率

双驱动系统使行走加速度最高可达
3.0 m/s²，让堆垛机运行更高效。

更安全的操作

双链提升系统设计，配备松链/断链保护
与断电制动，提升作业更安全。

预装控制程序

出厂时控制程序已预装并完成初步调试，
现场调试可提供远程支持。

适用于冷库

从设计到材料与部件选型，堆垛机可适应
低至 -25°C 的低温环境；可用于冷库场景。

单立柱
料箱堆垛机

提升行程
最高 9.5 m

载重能力
最大 100 kg

拣选装置
伸缩货叉（单深/双深）
伸缩夹取臂（单深/双深）

驱动单元数量
最多 2 个

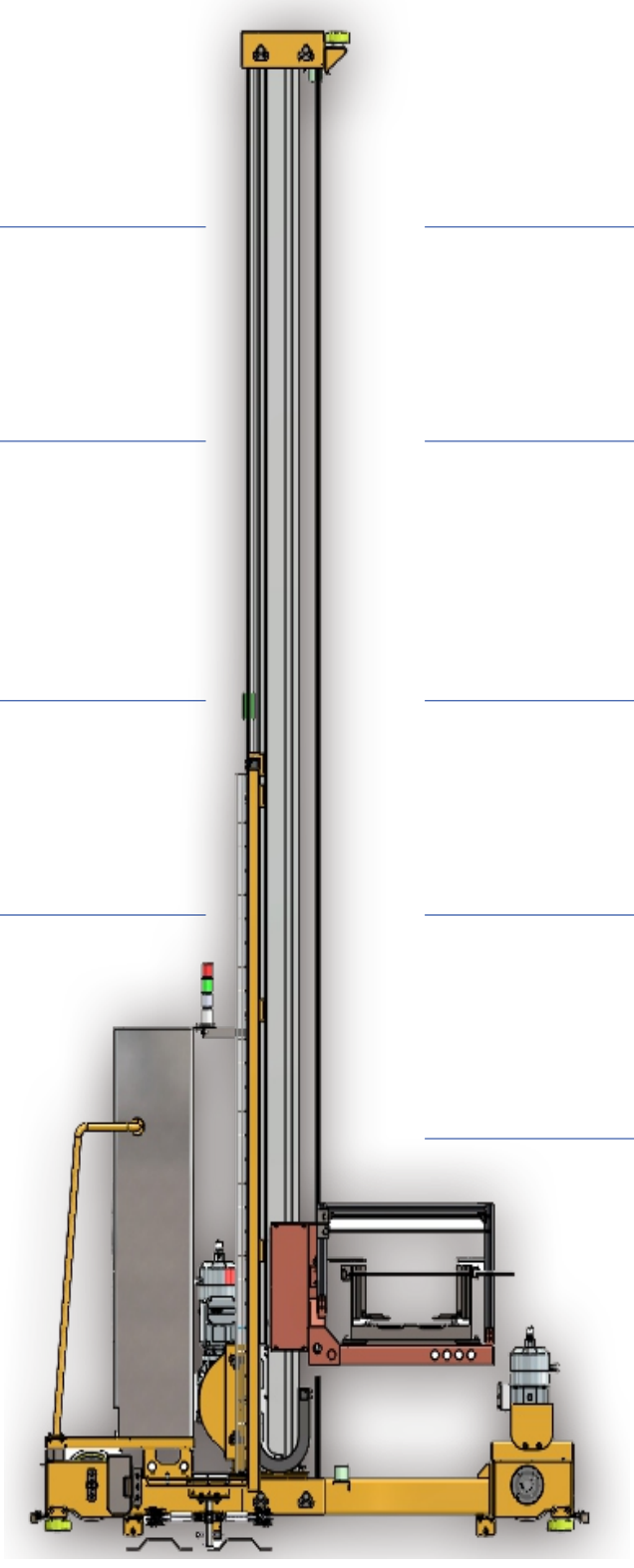

行走速度
最大 300 m/min

行走加速度
最大 3.0 m/s²（双驱动）

升降速度
最大 180 m/min
（齿形链驱动）

升降加速度
最大 3.0 m/s²

冷库型号
适用于 -25°C 低温环境

单立柱
料箱堆垛机



伸缩夹取臂

- 配置：单深 / 双深 / 变距
- 载重能力：50 kg（最大）
- 最小料箱：300 × 200 × 60（mm）

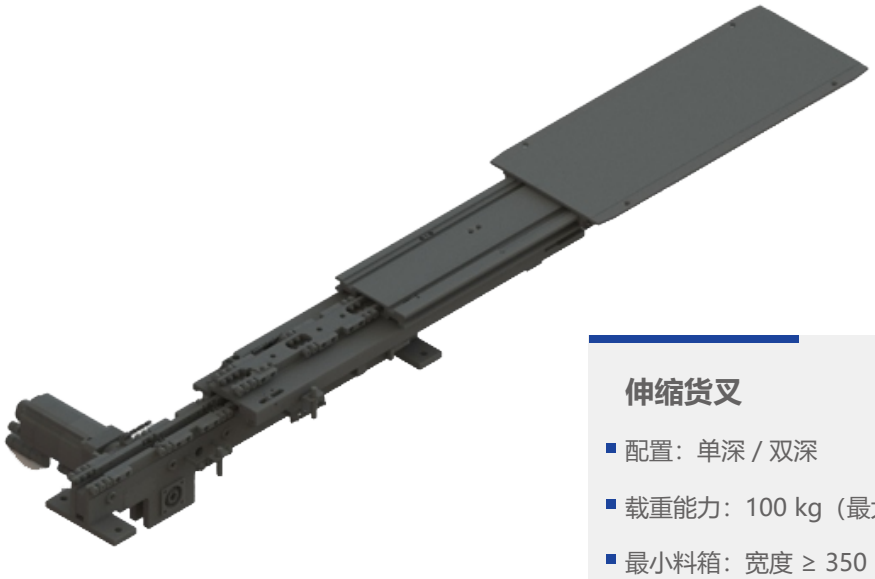

伸缩货叉

- 配置：单深 / 双深
- 载重能力：100 kg（最大）
- 最小料箱：宽度 ≥ 350（mm）