YUN CANG
Lagersystem

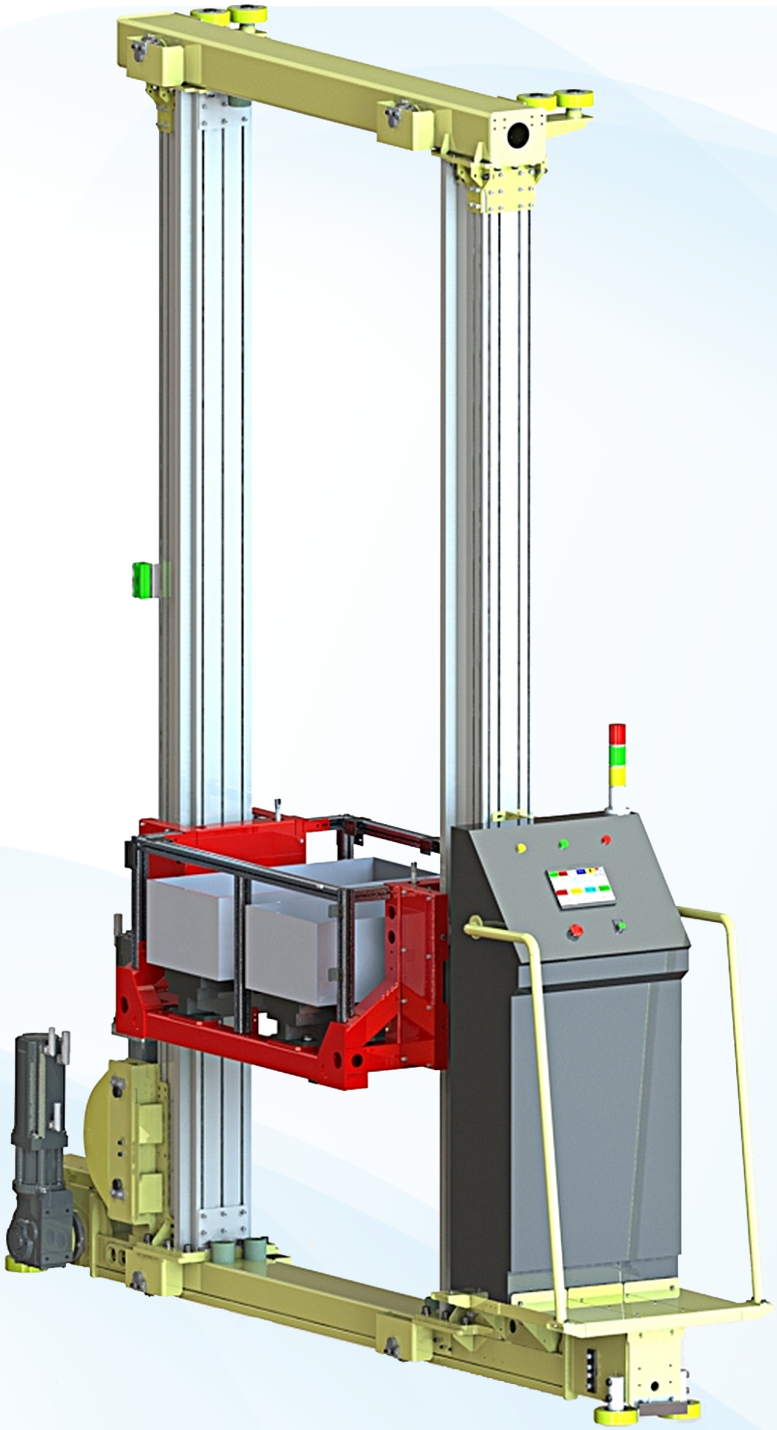

铝合金双立柱料箱堆垛机

更轻
堆垛机立柱和地轨采用定制截面的铝合金型材，重量轻。

更安静
行走轮，导向轮均可采用**NDI**材质聚氨酯轮。
升降速度大于1**m/s**的采用无声链设备运行更快，更安静。

更高效
行走可以选择双驱提升加速度，最高加速度可达3.0 **m/s**2。设备运行节拍更快，堆垛机效率高。

更安全
采用双链条提升设计，结合松链断链防护，升降传动系统安全系数高。

更安全的操作
采用带防松/断链保护和断电制动功能的双链提升系统设计，确保提升操作更安全.



可用于严寒环境
铝合金材料结合耐低温钢材的结构，以及抗冷凝电机及耐低温控制元件后，可让本型堆垛机适应零下25°**C**的低温环境。可用于冷库。

双立柱堆垛机

提升行程高达18.5米

最大起重量 500 kg

拣选设备
伸缩货叉（单深/双深）；伸缩抓取臂（单深/双深）

位置数量单位置/双位置

驱动单元数量最多2个

运行速度
最大 240 米/分钟

行驶加速度
最大 2.0 m/s²

上升/下降速度
最大 180 米/分钟
（反向齿链驱动器）

上升/下降加速度最大 3.0 m/s²

冷库型号；适用于低至-25°C 的温度

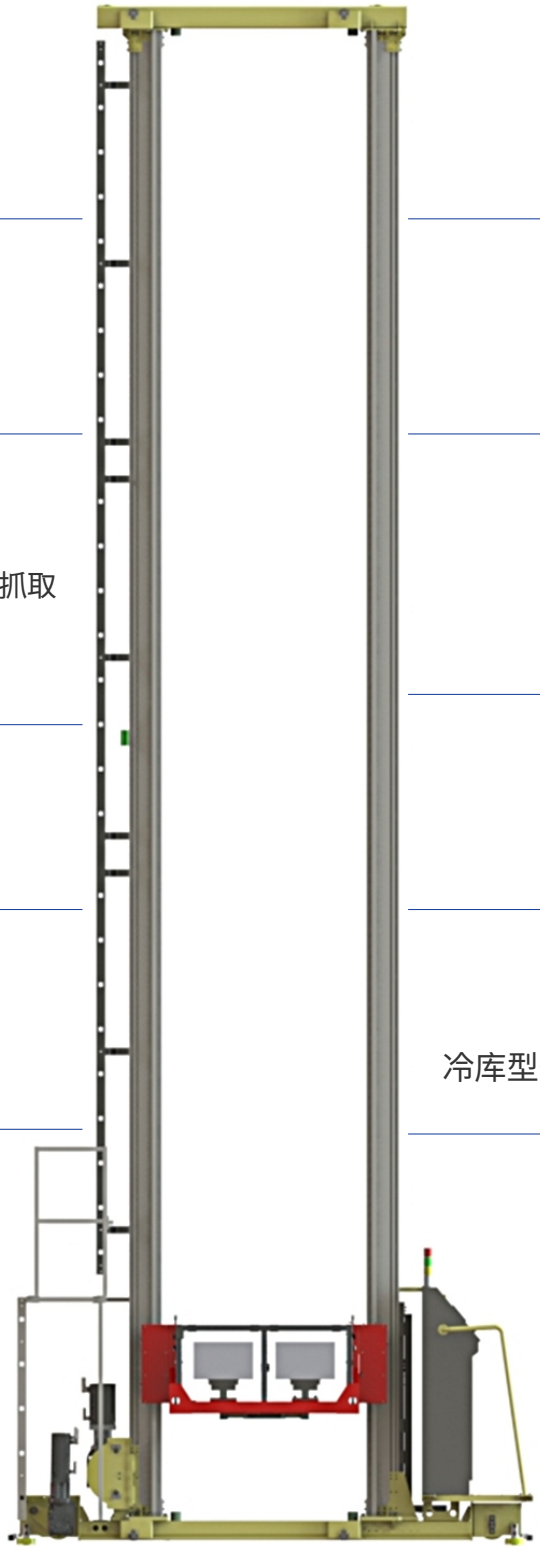

双立柱堆垛机

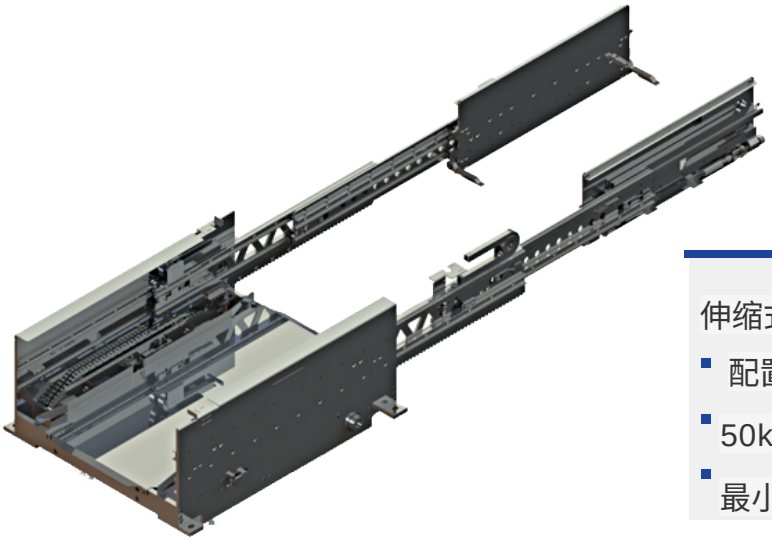

伸缩式抓取臂

- 配置：单深/双深/可变间距；起升能力：
- 50kg（最大）
- 最小箱体：30*00*60（mm）

伸缩叉

- 配置：单/双深；起升能力：
- 200kg（最大）；最小箱体：宽
- 度≥350（mm）

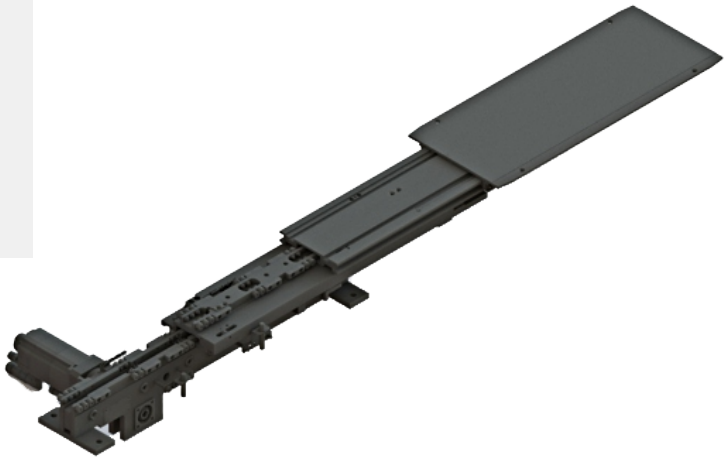



双叉伸缩货叉

- 配置：单深；起重量：500kg
- （最大）